INSTRUCTION MANUAL
MANUEL D'INSTRUCTION
MANUAL DE INSTRUCCIONES

Cordless Magnetic Light
Lampe Magnetique sans fil
Linterna Magnética Inalámbrica

DML819

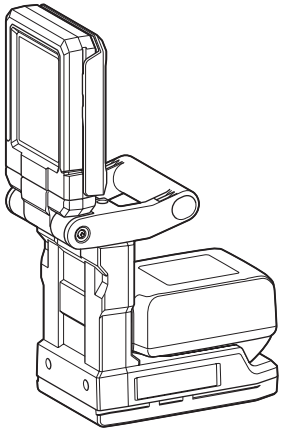

IMPORTANT: Read Before Using.
IMPORTANT : Lire avant usage.
IMPORTANTE: Lea antes de usar.

SPECIFICATIONS

Model:		DML819
Rated voltage		D.C. 18 V
Luminous flux (High / Medium / Low)		1,200 lm / 800 lm / 500 lm
Operating time (High / Medium / Low)	with BL1860B	9 hours / 14 hours / 22 hours
Dimensions (without battery cartridge) (L x W x H)	Folding position	172 mm x 91 mm x 161 mm (6-3/4" x 3-5/8" x 6-3/8")
	Operating position (Maximum height)	172 mm x 91 mm x 284 mm (6-3/4" x 3-5/8" x 11-1/8")
Net weight (without battery cartridge and magnet cover)		0.88 kg (1.9 lbs)

- Due to our continuing program of research and development, the specifications herein are subject to change without notice.
- Specifications may differ from country to country.
- Operating times are approximate and may differ depending on battery type, charging status, and usage condition.

Applicable battery cartridge and charger

Battery cartridge	BL1815N / BL1820B / BL1830B / BL1840B / BL1850B / BL1860B
Charger	DC18RC / DC18RD / DC18SD / DC18SE / DC18SF / DC18SH / DC18WC

- Some of the battery cartridges and chargers listed above may not be available depending on your region of residence.

⚠***WARNING:*** **Only use the battery cartridges and chargers listed above.** Use of any other battery cartridges and chargers may cause injury and/or fire.

SAFETY WARNINGS

READ AND FOLLOW ALL SAFETY INSTRUCTIONS. WARNING – When using this appliance, following precautions should always be followed:

1. **To reduce the risk of injury, close supervision is necessary when a product is used near children.**
2. **Do not contact hot parts to reduce the risk of burns.** The lens may be extremely hot during use and soon after using.
3. **Only use attachments recommended or sold by the manufacturer.**
4. **Do not use the appliance in the rain or the snow.**
5. **To reduce the risk of electrical shock, do not put the appliance in water or other liquid. Do not place or store the appliance where it can fall or be pulled into a tub or sink.**
6. **WARNING: To reduce the risk of injury, do not stare at the operating lamp, or do not expose the light to eyes.** Serious eye injury may occur.
7. **WARNING: Do not use magnet for horizontal overhead mounting.**
8. **To reduce the risk of fire, keep away from combustible materials while in operation.**
9. **The light source of this luminaire is not replaceable; when the light source reaches its end of life the whole luminaire shall be replaced.**
10. **The controlgear of this luminaire is a non-replaceable component; when the controlgear reaches its end of life the whole luminaire shall be replaced.**
11. **Do not direct the light toward other persons.**
12. **If the appliance has vents, do not cover or block the vents. Keep the vents clean for cooling.** Clogged vents can cause fires.
13. **Do not use the carrying handle any other purpose than carrying the appliance, such as hoisting.**
14. **Be careful not to hit your hand placed on the carrying handle when inserting the battery cartridge.**
15. **Place the appliance out of the reach of children.**

16. **When using the appliance where the magnetic surface cannot be attached, place the appliance on a level and stable surface.** Otherwise the appliance may topple and causing a falling accident.
17. **If the appliance falls off, be sure to check for any damage or safety issues before use.**
18. **Do not use the appliance in strong winds.** Otherwise a falling accident may occur.
19. **Do not use the appliance in explosive atmospheres, such as in the presence of flammable liquids, gases or dust.**
20. **Do not expose the appliance to sparks or corrosive atmosphere, etc.**
21. **When the appliance is not in use, always remove the battery cartridge from the appliance.**
22. **Store the appliance indoors.**
23. **Do not wash the appliance in water.**
24. **Keep the tags and nameplate on the product, which contains important information.** If it cannot be read or lost, please contact MAKITA Service Center for free replacement.
25. **Disconnect the battery pack from the appliance before making any adjustments, changing accessories, or storing appliance.** Such preventive safety measures reduce the risk of starting the appliance accidentally.
26. **Do not modify or attempt to repair the appliance or the battery pack except as indicated in the instructions for use and care.**
27. **Do not handle the appliance roughly, such as dropping or hitting.** Doing so may cause malfunction or injury.
28. **Do not handle charger and charger terminals with wet hands.**
29. **Do not charge the battery outdoors.**
30. **Do not use the appliance near the heart pacemakers.** Magnets can interfere with the function of heart pacemakers.
31. **Do not bring the magnetic surface closer to precision equipment such as electronic device, clock, watch, or IC card.** The magnetic force may affect them.
32. **Do not overreach. Keep proper footing and balance at all times.** This enables better control of the light in unexpected situations.
33. **Do not use the appliance on a ladder or unstable support.** Stable footing on a solid surface enables better control of the appliance in unexpected situations.

Symbols

The followings show the symbols which may be used for the equipment. Be sure that you understand their meaning before use.

	Read instruction manual.
	Do not stare at operating lamp.
	Warning: Hot surface. Risk of burns. Do not touch until cooled.
V	volts
⎓	direct current

Safety warnings for battery-operated appliance

Battery-operated appliance use and care

1. **Prevent unintentional starting. Ensure the switch is in the off-position before connecting to battery pack, picking up or carrying the appliance.** Carrying the appliance with your finger on the switch or energizing appliance that have the switch on invites accidents.
2. **Disconnect the battery pack from the appliance before making any adjustments, changing accessories, or storing appliance.** Such preventive safety measures reduce the risk of starting the appliance accidentally.
3. **Recharge only with the charger specified by the manufacturer.** A charger that is suitable for one type of battery pack may create a risk of fire when used with another battery pack.
4. **Use appliances only with specifically designated battery packs.** Use of any other battery packs may create a risk of injury and fire.
5. **When battery pack is not in use, keep it away from other metal objects, like paper clips, coins, keys, nails, screws or other small metal objects, that can make a connection from one terminal to another.** Shorting the battery terminals together may cause burns or a fire.
6. **Under abusive conditions, liquid may be ejected from the battery; avoid contact. If contact accidentally occurs, flush with water. If liquid contacts eyes, additionally seek medical help.** Liquid ejected from the battery may cause irritation or burns.
7. **Do not use a battery pack or appliance that is damaged or modified.** Damaged or modified batteries may exhibit unpredictable behaviour resulting in fire, explosion or risk of injury.
8. **Do not expose a battery pack or appliance to fire or excessive temperature.** Exposure to fire or temperature above 130 °C may cause explosion.
9. **Follow all charging instructions and do not charge the battery pack or appliance outside the temperature range specified in the instructions.** Charging improperly or at temperatures outside the specified range may damage the battery and increase the risk of fire.
10. **Have servicing performed by a qualified repair person using only identical replacement parts.** This will ensure that the safety of the product is maintained.

11. **Do not modify or attempt to repair the appliance or the battery pack except as indicated in the instructions for use and care.**

Important safety instructions for battery cartridge

1. **Before using battery cartridge, read all instructions and cautionary markings on (1) battery charger, (2) battery, and (3) product using battery.**
2. **Do not disassemble or tamper with the battery cartridge.** It may result in a fire, excessive heat, or explosion.
3. **If operating time has become excessively shorter, stop operating immediately. It may result in a risk of overheating, possible burns and even an explosion.**
4. **If electrolyte gets into your eyes, rinse them out with clear water and seek medical attention right away. It may result in loss of your eyesight.**
5. **Do not short the battery cartridge:**
   (1) **Do not touch the terminals with any conductive material.**
   (2) **Avoid storing battery cartridge in a container with other metal objects such as nails, coins, etc.**
   (3) **Do not expose battery cartridge to water or rain.**
   A battery short can cause a large current flow, overheating, possible burns and even a breakdown.
6. **Do not store and use the appliance and battery cartridge in locations where the temperature may reach or exceed 50 °C (122 °F).**
7. **Do not incinerate the battery cartridge even if it is severely damaged or is completely worn out. The battery cartridge can explode in a fire.**
8. **Do not nail, cut, crush, throw, drop the battery cartridge, or hit against a hard object to the battery cartridge.** Such conduct may result in a fire, excessive heat, or explosion.
9. **Do not use a damaged battery.**
10. **Never service damaged battery packs.** Service of battery packs should only be performed by the manufacturer or authorized service providers.
11. **The contained lithium-ion batteries are subject to the Dangerous Goods Legislation requirements.**
    For commercial transports e.g. by third parties, forwarding agents, special requirement on packaging and labeling must be observed.
    For preparation of the item being shipped, consulting an expert for hazardous material is required. Please also observe possibly more detailed national regulations.
    Tape or mask off open contacts and pack up the battery in such a manner that it cannot move around in the packaging.
12. **When disposing the battery cartridge, remove it from the appliance and dispose of it in a safe place. Follow your local regulations relating to disposal of battery.**
13. **Use the batteries only with the products specified by Makita.** Installing the batteries to non-compliant products may result in a fire, excessive heat, explosion, or leak of electrolyte.
14. **If the appliance is not used for a long period of time, the battery must be removed from the appliance.**
15. **During and after use, the battery cartridge may take on heat which can cause burns or low temperature burns. Pay attention to the handling of hot battery cartridges.**
16. **Do not touch the terminal of the appliance immediately after use as it may get hot enough to cause burns.**
17. **Do not allow chips, dust, or soil stuck into the terminals, holes, and grooves of the battery cartridge.** It may result in poor performance or breakdown of the appliance or battery cartridge.
18. **Unless the appliance supports the use near high-voltage electrical power lines, do not use the battery cartridge near high-voltage electrical power lines.** It may result in a malfunction or breakdown of the appliance or battery cartridge.
19. **Keep the battery away from children.**

SAVE THESE INSTRUCTIONS.

⚠***CAUTION:*** **Only use genuine Makita batteries.** Use of non-genuine Makita batteries, or batteries that have been altered, may result in the battery bursting causing fires, personal injury and damage. It will also void the Makita warranty for the Makita appliance and charger.

NOTICE: Makita is not responsible for any accidents resulting from the use of non-genuine Makita batteries or batteries that have been modified. Genuine Makita batteries have been rigorously evaluated for compatibility with Makita tools and chargers, in line with applicable legislation and safety standards.

Tips for maintaining maximum battery life

1. **Charge the battery cartridge before completely discharged. Always stop appliance operation and charge the battery cartridge when you notice less appliance power.**
2. **Never recharge a fully charged battery cartridge. Overcharging shortens the battery service life.**
3. **Charge the battery cartridge with room temperature at 10 °C - 40 °C (50 °F - 104 °F). Let a hot battery cartridge cool down before charging it.**
4. **When not using the battery cartridge, remove it from the appliance or the charger.**
5. **Charge the battery cartridge if you do not use it for a long period (more than six months).**

SERVICE

1. This appliance service must be performed only by qualified repair personnel. Service or maintenance performed by unqualified personnel could result in a risk of injury.

2. When servicing this appliance, use only identical replacement parts. Use of unauthorized parts or failure to follow maintenance instructions may create a risk of electric shock or injury.
3. Do not incinerate this appliance, even if it is severely damaged. The batteries can explode in a fire. Dispose of the appliance in accordance with the local regulations.

FCC caution

For United States

This device complies with Part 15 of the FCC Rules. Operation is subject to the following two conditions:
(1) this device may not cause harmful interference, and
(2) this device must accept any interference received, including interference that may cause undesired operation.
Changes or modifications not expressly approved by the party responsible for compliance could void the user's authority to operate the equipment.

Note: This equipment has been tested and found to comply with the limits for a Class B digital device, pursuant to part 15 of the FCC Rules. These limits are designed to provide reasonable protection against harmful interference in a residential installation. This equipment generates, uses and can radiate radio frequency energy and, if not installed and used in accordance with the instructions, may cause harmful interference to radio communications. However, there is no guarantee that interference will not occur in a particular installation. If this equipment does cause harmful interference to radio or television reception, which can be determined by turning the equipment off and on, the user is encouraged to try to correct the interference by one or more of the following measures:

— Reorient or relocate the receiving antenna.
— Increase the separation between the equipment and receiver.
— Connect the equipment into an outlet on a circuit different from that to which the receiver is connected.
— Consult the dealer or an experienced radio/TV technician for help.

PARTS DESCRIPTION

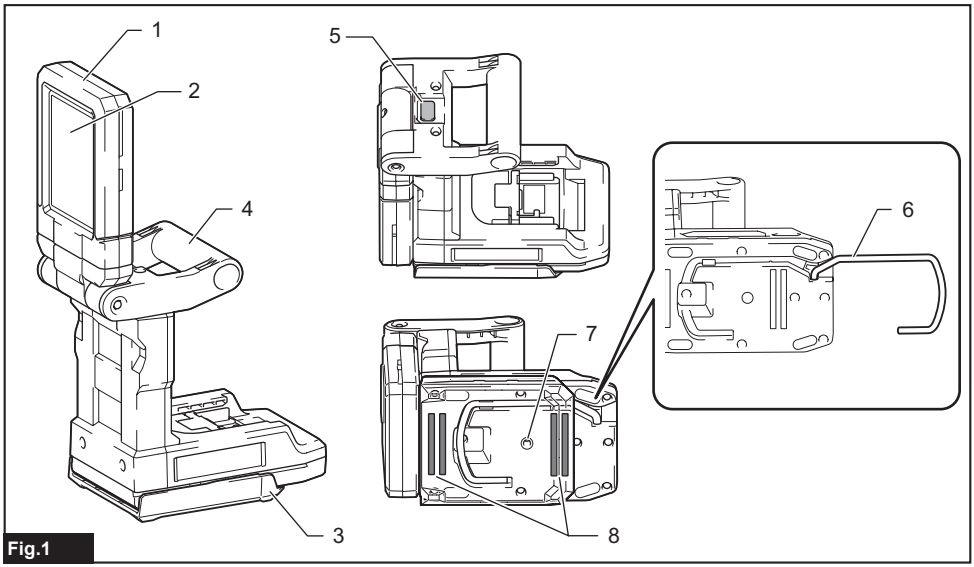

Fig.1

1	Light head	2	Lens	3	Magnet cover	4	Carrying handle
5	Power switch button	6	Hook	7	Screw hole (1/4")	8	Magnet

FUNCTIONAL DESCRIPTION

⚠*CAUTION:* Always be sure that the appliance is switched off and the battery cartridge is removed before adjusting or checking function on the appliance.

Installing or removing battery cartridge

⚠*CAUTION:* Always switch off the tool before installing or removing of the battery cartridge.

⚠*CAUTION:* Hold the tool and the battery cartridge firmly when installing or removing battery cartridge. Failure to hold the tool and the battery cartridge firmly may cause them to slip off your hands and result in damage to the tool and battery cartridge and a personal injury.

To install the battery cartridge, align the tongue on the battery cartridge with the groove in the housing and slip it into place. Insert it all the way until it locks in place with a little click. If you can see the red indicator as shown in the figure, it is not locked completely.

To remove the battery cartridge, slide it from the tool while sliding the button on the front of the cartridge.

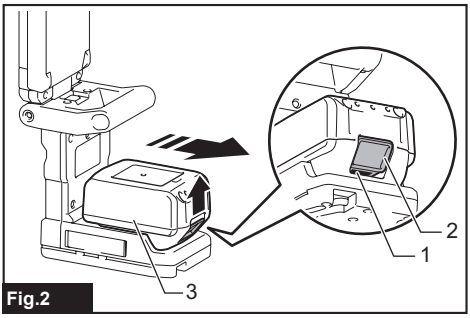

Fig.2

► **1.** Red indicator **2.** Button **3.** Battery cartridge

⚠*CAUTION:* Always install the battery cartridge fully until the red indicator cannot be seen. If not, it may accidentally fall out of the tool, causing injury to you or someone around you.

⚠*CAUTION:* Do not install the battery cartridge forcibly. If the cartridge does not slide in easily, it is not being inserted correctly.

Indicating the remaining battery capacity

Only for battery cartridges with the indicator

Press the check button on the battery cartridge to indicate the remaining battery capacity. The indicator lamps light up for a few seconds.

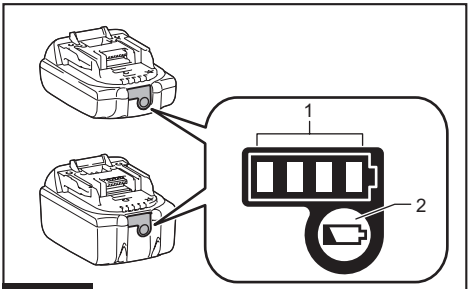

Fig.3

► **1.** Indicator lamps **2.** Check button

Indicator lamps			Remaining capacity
Lighted	Off	Blinking	
■ ■ ■ ■			75% to 100%
■ ■ ■ □			50% to 75%
■ ■ □ □			25% to 50%
■ □ □ □			0% to 25%
◪ □ □ □			Charge the battery.
■ ■ □ □ ↑↓ □ □ ■ ■			The battery may have malfunctioned.

NOTE: Depending on the conditions of use and the ambient temperature, the indication may differ slightly from the actual capacity.

NOTE: The first (far left) indicator lamp will blink when the battery protection system works.

Appliance / battery protection system

The appliance is equipped with the protection system. This system automatically cuts off power to extend appliance and battery life. The appliance will automatically stop during operation if the appliance or battery is placed under one of the following conditions.

Overheat protection

When the appliance or battery is overheated, the appliance stops automatically. In this situation, let the appliance cool down before turning it on again.

Overdischarge protection

When the battery capacity becomes low, the LED lights go out except a part of LEDs. Later, the system automatically cuts off power. In this situation, remove the battery cartridge from the appliance and charge it.

Protections against other causes

Protection system is also designed for other causes that could damage the appliance and allows the appliance to stop automatically. Take all the following steps to clear the causes, when the appliance has been brought to a temporary halt or stop in operation.

1. Turn the appliance off, and then turn it on again to restart.
2. Charge the battery(ies) or replace it/them with recharged battery(ies).
3. Let the appliance and battery(ies) cool down.

If no improvement can be found by restoring protection system, then contact your local Makita Service Center.

ASSEMBLY

⚠*CAUTION:* Always be sure that the appliance is switched off and the battery cartridge is removed before carrying out any work on the appliance.

Adjusting the angle of the light head

⚠*CAUTION:* Hold the appliance when adjusting the angle of the light head.

⚠*CAUTION:* Be careful not to pinch your fingers when adjusting the angle of the light head.

You can unfold the light head up to 180°.

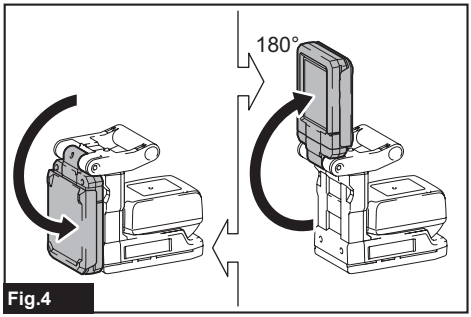

Fig.4

You can rotate the light head up to 90° clockwise and up to 210° counterclockwise.

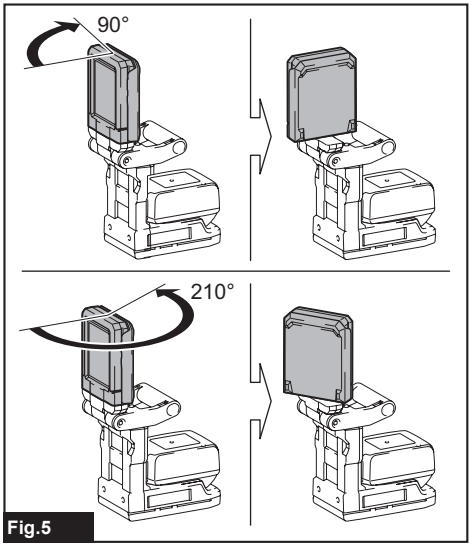

Fig.5

OPERATION

⚠*WARNING:* To reduce the risk of injury, do not stare at the operating lamp, or do not expose the light to eyes. Serious eye injury may occur.

⚠*WARNING:* To reduce the risk of burns and fire, do not touch the light head, and keep it away from combustible materials while in operation.

***NOTICE:* Do not press the button forcibly.** Otherwise a malfunction may occur.

Switch action

⚠*CAUTION:* Hold the appliance when pressing the power switch button.

To turn on the light, press the power switch button after opening the light head. The brightness changes every time you press the power switch button. The brightness cycles through high, medium, low, and off.

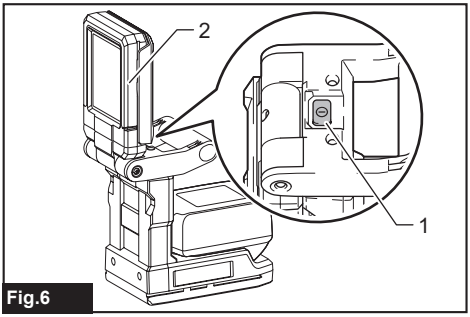

Fig.6

► **1.** Power switch button **2.** Light head

NOTE: You can also turn off the light by folding the light head with the luminous surface facing inward. To turn the light on again, press the power switch button after opening the light head.

Using with magnet

CAUTION: **Remove any foreign substances attached to the magnetic surface before use.** Otherwise, the magnetic force decrease and it may cause injury.

CAUTION: **When using the magnets, attach the magnetic surface to a flat place. Then, make sure that the appliance is firmly fixed.**

CAUTION: **When using the appliance with the magnets, do not place your hand between the magnets and a metal surface.** Your hand may get caught.

CAUTION: **Do not put anything on the appliance when it is attached by magnets.**

CAUTION: **When detaching the magnetic surface, always hold the handle firmly.**

CAUTION: **When not using the appliance, such as storage, always mount the magnet cover on the bottom of the appliance.** Failure to do so may cause unintended metal objects to adhere to the magnetic surface.

CAUTION: **When attaching the magnets to a metal surface at a high location, tie the handle with a rope or strap to prevent the appliance from falling off.**

NOTICE: **If the magnet is attached to the material for a long period, the surface of the material may be damaged depending on the use conditions.**

NOTICE: **When detaching the magnetic surface, do not slide it.** The surface to which the magnet attachment is attached may be damaged.

Slide and remove the magnet cover. The magnet cover can be stored in the back side of the light head.
Then, attach the magnets to a metal surface.

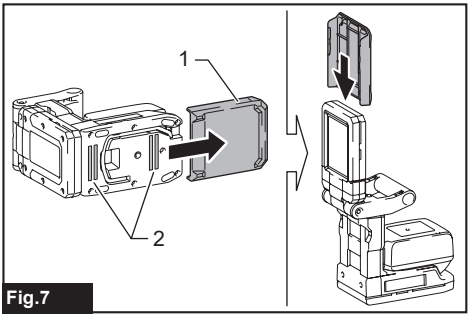

Fig.7

► **1.** Magnet cover **2.** Magnet

Using with hook

CAUTION: **When hanging the appliance at a high location, tie the handle with a rope or strap to prevent the appliance from falling off.**

CAUTION: **Do not pull the appliance downward when it is hang.**

Slide and remove the magnet cover, then turn the hook.

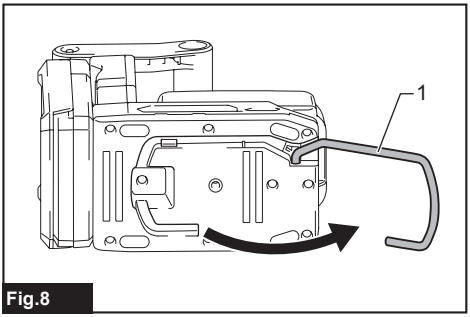

Fig.8

► **1.** Hook

Hang the hook on a pipe (max. ø50 mm (2")).

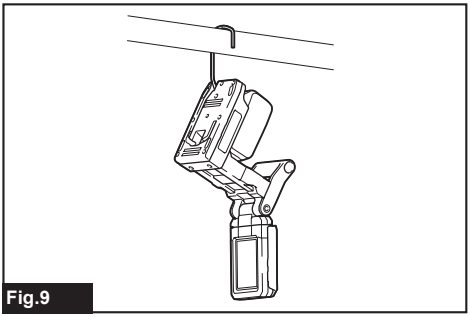
Fig.9

Using with vise

Optional accessory

⚠*CAUTION:* Be sure to screw the adapter firmly into the screw hole on the bottom of the appliance when fastening the adapter to the appliance.

⚠*CAUTION:* Be sure to tighten the fixing nut firmly when fastening the adapter to the vise.

⚠*CAUTION:* Make sure that the vise is fixed securely after mounting the vise at your desired position.

NOTE: Please purchase the adapter separately. The vise and the adapter are sold individually.

1. Unscrew the thumb screw from the vise.

2. Screw the large-diameter end of the adapter into the vise.

3. Turn the fixing nut to secure the adapter to the vise.

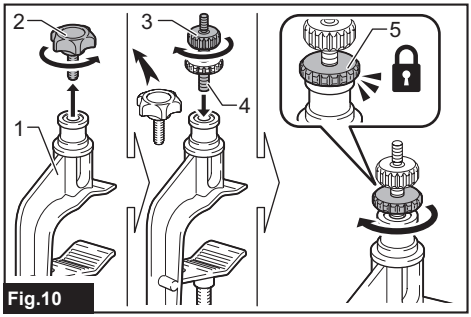

Fig.10

► **1.** Vise **2.** Thumb screw **3.** Adapter **4.** Large-diameter end **5.** Fixing nut

4. Screw the other end of the adapter into the screw hole on the bottom of the appliance. Secure the adapter to the appliance.

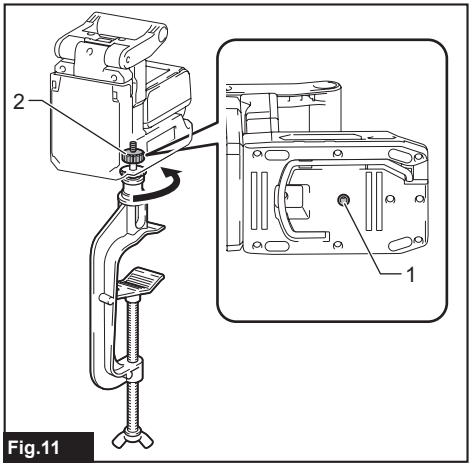

Fig.11

► **1.** Screw hole **2.** Adapter

5. Mount the vise at your desired position.

You can adjust the direction of the appliance by slightly loosening the fixing nut and turning the appliance. After adjusting the direction, tighten the fixing nut again.

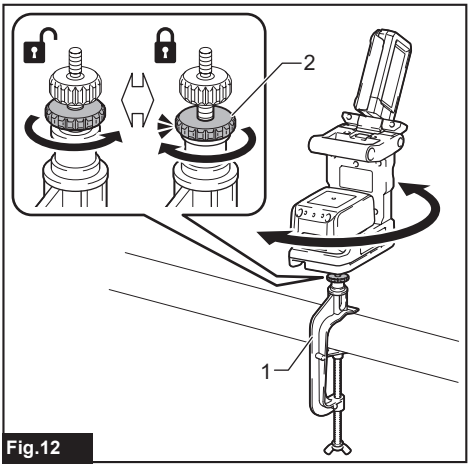

Fig.12

► **1.** Vise **2.** Fixing nut

MAINTENANCE

⚠*CAUTION:* Always be sure that the appliance is switched off and the battery cartridge is removed before attempting to perform inspection or maintenance.

***NOTICE:* Never use gasoline, benzine, thinner, alcohol or the like. Discoloration, deformation or cracks may result.**

To maintain product SAFETY and RELIABILITY, repairs and any other maintenance or adjustment should be performed by Makita Authorized or Factory Service Centers, always using Makita replacement parts.

Cleaning

⚠*CAUTION:* Do not wash the appliance in water.

From time to time, wipe off the outside (appliance body) of the appliance using a cloth dampened in soapy water.

OPTIONAL ACCESSORIES

⚠*CAUTION:* **These accessories or attachments are recommended for use with your Makita tool specified in this manual.** The use of any other accessories or attachments might present a risk of injury to persons. Only use accessory or attachment for its stated purpose.

If you need any assistance for more details regarding these accessories, ask your local Makita Service Center.

- Vise
- Adapter
- Makita genuine battery and charger

NOTE: Some items in the list may be included in the tool package as standard accessories. They may differ from country to country.

MAKITA LIMITED WARRANTY

Please refer to the annexed warranty sheet for the most current warranty terms applicable to this product. If annexed warranty sheet is not available, refer to the warranty details set forth at below website for your respective country.

United States of America: www.makitatools.com
Canada: www.makita.ca
Other countries: www.makita.com

SPÉCIFICATIONS

Modèle :		DML819
Tension nominale		C.C. 18 V
Flux lumineux (Élevé / Moyen / Bas)		1 200 lm / 800 lm / 500 lm
Temps de fonctionnement (Élevé / Moyen / Bas)	avec BL1860B	9 heures / 14 heures / 22 heures
Dimensions (sans batterie) (L x P x H)	Position repliée	172 mm x 91 mm x 161 mm (6-3/4″ x 3-5/8″ x 6-3/8″)
	Position de fonctionnement (Hauteur maximale)	172 mm x 91 mm x 284 mm (6-3/4" x 3-5/8" x 11-1/8")
Poids net (Sans batterie ni couvercle d'aimant)		0,88 kg (1,9 lbs)

- Étant donné l'évolution constante de notre programme de recherche et développement, les spécifications contenues dans ce manuel sont sujettes à modification sans préavis.
- Les spécifications peuvent varier suivant les pays.
- Les temps de fonctionnement sont approximatifs et peuvent varier suivant le type de batterie, l'état de charge et les conditions d'utilisation.

Batteries et chargeurs applicables

Batterie	BL1815N / BL1820B / BL1830B / BL1840B / BL1850B / BL1860B
Chargeur	DC18RC / DC18RD / DC18SD / DC18SE / DC18SF / DC18SH / DC18WC

- Suivant la région où vous habitez, il se peut que certaines des batteries et certains des chargeurs énumérés ci-dessus ne soient pas disponibles.

⚠***MISE EN GARDE :*** **Utilisez exclusivement les batteries et chargeurs énumérés ci-dessus.** L'utilisation de toute autre batterie ou tout autre chargeur peut entraîner une blessure et/ou un incendie.

CONSIGNES DE SÉCURITÉ

VEUILLEZ LIRE ET RESPECTER TOUTES LES CONSIGNES DE SÉCURITÉ.

MISE EN GARDE - Lors de l'utilisation de l'appareil, les précautions qui suivent doivent toujours être prises :

1. **Pour réduire le risque de blessure, une supervision étroite est nécessaire lorsqu'un produit est utilisé près d'enfants.**
2. **Ne touchez pas les pièces chaudes, pour réduire le risque de brûlures.** La lentille peut être extrêmement chaude pendant et juste après l'utilisation.
3. **Utilisez exclusivement les accessoires recommandés ou vendus par le fabricant.**
4. **N'utilisez pas l'appareil sous la pluie ou la neige.**
5. **Pour réduire le risque de décharge électrique, ne mettez pas l'appareil dans l'eau ou tout autre liquide. Ne mettez pas et ne rangez pas l'appareil là où il peut tomber ou être entraîné dans une baignoire ou un évier.**
6. **MISE EN GARDE : Pour réduire le risque de blessure, ne fixez pas la lampe allumée et n'exposez pas les yeux à la lumière.** Il y a risque de blessure grave aux yeux.
7. **MISE EN GARDE : N'utilisez pas l'aimant pour un montage horizontal en surplomb.**
8. **Pour réduire le risque d'incendie, restez à l'écart des matières combustibles pendant l'utilisation.**
9. **La source de lumière de cette lampe n'est pas remplaçable; lorsque la source de lumière atteint sa fin de vie, il faut remplacer la lampe en entier.**
10. **Le mécanisme de commande de cette lampe est un composant non remplaçable; lorsque le mécanisme de commande atteint sa fin de vie, il faut remplacer la lampe en entier.**
11. **Ne dirigez pas la lumière directement vers d'autres personnes.**
12. **Si l'appareil a des évents, ne les couvrez pas et ne les bloquez pas. Maintenez les évents propres pour le refroidissement.** Les évents

bloqués peuvent causer des incendies.

13. **N'utilisez la poignée de transport à aucune autre fin que le transport de l'appareil, par exemple pour le hisser.**
14. **Prenez soin de ne pas cogner votre main placée sur la poignée de transport lors de l'insertion de la batterie.**
15. **Placez l'appareil hors de la portée des enfants.**
16. **Dans un cas de l'utilisation de l'appareil où la surface magnétique ne peut être fixée, placez l'appareil sur une surface de niveau et stable.** Autrement l'appareil risque de se renverser et de provoquer un accident en raison de la chute.
17. **Si l'appareil tombe, assurez-vous de vérifier s'il est endommagé ou s'il existe des enjeux de sécurité avant de l'utiliser.**
18. **N'utilisez pas l'appareil sous un vent violent.** Autrement, il risque de tomber et de provoquer un accident.
19. **N'utilisez pas l'appareil dans une atmosphère explosive, par exemple en présence de liquides, gaz ou poussières inflammables.**
20. **N'exposez pas l'appareil à des étincelles, à une atmosphère corrosive, etc.**
21. **Lorsque l'appareil n'est pas utilisé, retirez toujours la batterie.**
22. **Rangez l'appareil à l'intérieur.**
23. **Ne lavez pas l'appareil dans l'eau.**
24. **Laissez les étiquettes et la plaque signalétique sur le produit, car elles contiennent des informations importantes.** Si elles ne sont plus lisibles ou si vous les perdez, veuillez contacter le centre de service après-vente MAKITA pour les faire remplacer gratuitement.
25. **Déconnectez la batterie de l'appareil avant d'effectuer tout réglage, de remplacer les accessoires ou de ranger l'appareil.** Ces mesures préventives réduiront le risque de démarrage accidentel de l'appareil.
26. **Ne modifiez pas, ou n'essayez pas de réparer l'appareil ou la batterie autrement que comme indiqué dans les instructions d'utilisation et d'entretien.**
27. **Ne manipulez pas l'appareil brusquement, par exemple en le laissant tomber ou en le heurtant.** Cela peut entraîner un dysfonctionnement ou une blessure.
28. **Ne manipulez pas le chargeur et les bornes de chargeur avec les mains mouillées.**
29. **Ne chargez pas la batterie à l'extérieur.**
30. **N'utilisez pas l'appareil à proximité de stimulateurs cardiaques.** Les aimants peuvent interférer avec le fonctionnement des stimulateurs cardiaques.
31. **N'approchez pas la surface magnétique à proximité d'un équipement de précision, comme un appareil électronique, une horloge, une montre ou une carte à puce.** La force magnétique pourrait les affecter.
32. **Ne tendez pas trop les bras. Gardez une bonne assise et un bon équilibre en tout temps.** Cela procure une meilleur maîtrise de la lampe dans les situations imprévues.
33. **N'utilisez pas l'appareil sur une échelle ou un support instable.** Une assise stable sur une surface solide permet un meilleur contrôle de l'appareil dans des situations inattendues.

Symboles

Les symboles qui peuvent être utilisés pour l'équipement sont indiqués ci-dessous. Vous devez avoir compris leur signification avant l'utilisation.

	Veuillez lire ce manuel d'instructions.
	Ne regardez pas fixement la lampe allumée.
	Mise en garde : Surface chaude. Risque de brûlures. Ne touchez pas à l'appareil avant qu'il ait refroidi.
V	volts
⎓	courant continu

Consignes de sécurité pour l'appareil à batterie

Utilisation et entretien de l'appareil à batterie

1. **Prévenez le démarrage accidentel. Assurez-vous que l'interrupteur est sur la position d'arrêt avant de connecter la batterie, de ramasser l'appareil ou de le transporter.** Transporter l'appareil avec le doigt sur l'interrupteur, ou mettre l'appareil sous tension avec l'interrupteur en position de marche ouvre la porte aux accidents.
2. **Déconnectez la batterie de l'appareil avant d'effectuer tout réglage, de remplacer les accessoires ou de ranger l'appareil.** De telles mesures de prévention réduisent le risque de démarrage accidentel de l'appareil.
3. **Pour recharger, utilisez uniquement le chargeur spécifié par le fabricant.** L'utilisation d'un chargeur conçu pour un type donné de bloc-piles comporte un risque d'incendie lorsqu'il est utilisé avec un autre type de bloc-piles.
4. **Utilisez les appareils uniquement avec les batteries spécifiquement désignées.** L'utilisation d'autres batteries peut présenter un risque de blessure et d'incendie.
5. **Lorsque vous n'utilisez pas le bloc-piles, rangez-le à l'écart des objets métalliques tels que trombones, pièces de monnaie, clés, clous, vis ou autres petits objets métalliques qui risqueraient d'établir une connexion entre les bornes.** La mise en court-circuit des bornes de batterie peut causer des brûlures ou un incendie.
6. **Dans des conditions d'utilisation inadéquates de la batterie, il peut y avoir fuite d'électrolyte; évitez tout contact avec ce liquide. En cas de contact accidentel, rincez avec beaucoup d'eau. Si le liquide pénètre dans vos yeux, il faut aussi consulter un médecin.** L'électrolyte

qui s'échappe de la batterie peut causer des irritations ou des brûlures.

7. **N'utilisez pas une batterie ou un appareil endommagé ou modifié.** Les batteries endommagées ou modifiées peuvent avoir un comportement imprévisible dont peut résulter un incendie, une explosion ou un risque de blessure.
8. **N'exposez pas une batterie ou un appareil au feu ou à une température excessive.** L'exposition au feu ou à une température supérieure à 130 °C peut entraîner une explosion.
9. **Respectez toutes les instructions de charge, et ne chargez pas la batterie ou l'appareil hors de la plage de température spécifiée dans les instructions.** Charger de manière inadéquate ou à des températures hors de la plage spécifiée peut endommager la batterie et augmenter le risque d'incendie.
10. **Confiez l'entretien à un réparateur qualifié et n'utilisant que des pièces de rechange identiques aux pièces d'origine.** Cela assurera le maintien du produit dans un état sécuritaire.
11. **Ne modifiez pas, ou n'essayez pas de réparer l'appareil ou la batterie autrement que comme indiqué dans les instructions d'utilisation et d'entretien.**

Consignes de sécurité importantes pour la batterie

1. **Avant d'utiliser la batterie, lisez toutes les instructions et les mises en garde apposées sur (1) le chargeur de batterie, (2) la batterie et (3) le produit utilisant la batterie.**
2. **Ne démontez pas et ne modifiez pas la batterie.** Cela peut entraîner un incendie, une chaleur excessive ou une explosion.
3. **Cessez immédiatement l'utilisation si le temps de fonctionnement devient excessivement court. Il y a risque de surchauffe, de brûlures, voire d'explosion.**
4. **Si l'électrolyte pénètre dans vos yeux, rincez-les à l'eau claire et consultez immédiatement un médecin. Il y a risque de perte de la vue.**
5. **Ne court-circuitez pas la batterie :**
   (1) **Ne touchez les bornes avec aucun matériau conducteur.**
   (2) **Évitez de ranger la batterie dans un conteneur avec d'autres objets métalliques tels que clous, pièces de monnaie, etc.**
   (3) **Évitez d'exposer la batterie à l'eau ou à la pluie.**

   Un court-circuit de la batterie pourrait provoquer un fort courant, une surchauffe, parfois des brûlures et même une panne.
6. **Ne rangez pas et n'utilisez pas l'appareil ou la batterie dans des endroits où la température peut atteindre ou dépasser 50 °C (122 °F).**
7. **Ne jetez pas la batterie au feu même si elle est sérieusement endommagée ou complètement épuisée. La batterie peut exploser au contact du feu.**
8. **Évitez de clouer, de couper, d'écraser, de lancer ou d'échapper la batterie, ou de heurter un objet dur contre la batterie.** Cela peut entraîner un incendie, une chaleur excessive ou une explosion.
9. **N'utilisez pas une batterie si elle est endommagée.**
10. **N'essayez jamais de réparer les batteries endommagées.** La réparation des batteries ne doit être effectuée que par le fabricant ou par un fournisseur de service après-vente agréé.
11. **Les batteries lithium-ion fournies sont soumises aux exigences de la législation sur les marchandises dangereuses.**
    Des exigences particulières sur l'emballage et l'étiquetage doivent être respectées lors du transport commercial par des tiers, des transitaires, etc. Pour préparer la marchandise à expédier, consultez un expert en matériaux dangereux si nécessaire. Respectez aussi les éventuelles réglementations nationales plus détaillées.
    Recouvrez de ruban isolant les contacts exposés, et emballez la batterie de sorte qu'elle ne puisse pas se déplacer à l'intérieur de l'emballage.
12. **Lors de l'élimination de la batterie, retirez-la de l'appareil et éliminez-la dans un endroit sûr. Respectez la réglementation locale concernant l'élimination de la batterie.**
13. **N'utilisez les batteries qu'avec les produits spécifiés par Makita.** Installer les batteries sur des produits non conformes peut entraîner un incendie, une chaleur excessive, une explosion ou une fuite d'électrolyte.
14. **Si l'appareil reste inutilisé pendant une période prolongée, la batterie doit en être retirée.**
15. **Pendant et après l'utilisation, la batterie peut accumuler de la chaleur, ce qui peut causer des brûlures ou des brûlures à basse température. Faites attention lors de la manipulation des batteries chaudes.**
16. **Ne touchez pas la borne de l'appareil immédiatement après l'utilisation, car elle peut être assez chaude pour causer des brûlures.**
17. **Ne laissez pas des copeaux, de la poussière ou de la terre se coincer dans les bornes, les trous et les rainures de la batterie.** Cela peut entraîner un fonctionnement médiocre ou une panne de l'appareil ou de la batterie.
18. **À moins que l'appareil ne soit compatible avec l'utilisation à proximité des lignes électriques haute tension, n'utilisez pas la batterie à proximité d'une ligne électrique haute tension.** Cela peut entraîner un dysfonctionnement ou une panne de l'appareil ou de la batterie.
19. **Gardez la batterie à l'écart des enfants.**

CONSERVEZ CES INSTRUCTIONS.

⚠*ATTENTION :* **Utilisez exclusivement les batteries fabriquées par Makita.** Les batteries autres que celles fabriquées par Makita ou les batteries modifiées peuvent exploser et causer un incendie, une blessure ou des dommages. Cela annule aussi la garantie Makita de l'appareil et du chargeur Makita.

AVIS : Makita ne peut être tenu responsable des accidents découlant de l'utilisation de batteries non authentiques à Makita ou de batteries qui ont été modifiées. Les batteries authentiques Makita ont été rigoureusement évaluées en ce qui concerne leur compatibilité avec les outils et chargeurs Makita, conformément à la législation applicable et aux normes de sécurité.

Conseils pour maintenir la durée de service maximale de la batterie

1. **Rechargez la batterie avant qu'elle ne soit complètement déchargée. Arrêtez toujours l'appareil et rechargez la batterie quand vous remarquez que la puissance de l'appareil diminue.**
2. **Ne rechargez jamais une batterie complètement chargée. La surcharge réduit la durée de service de la batterie.**
3. **Chargez la batterie à une température ambiante comprise entre 10 °C et 40 °C (50 °F et 104 °F). Si la batterie est chaude, laissez-la refroidir avant de la charger.**
4. **Lorsque vous n'utilisez pas la batterie, retirez-la de l'appareil ou du chargeur.**
5. **Chargez la batterie si elle est restée inutilisée pendant une période prolongée (plus de six mois).**

RÉPARATION

1. La réparation de cet appareil ne doit être effectuée que par le personnel de réparation qualifié. L'exécution des réparations ou de l'entretien par un personnel non qualifié peut entraîner un risque de blessure.
2. Pour réparer cet appareil, utilisez uniquement des pièces de rechange identiques aux pièces originales. L'utilisation de pièces non autorisées ou le non-respect des instructions d'entretien peut présenter un risque de décharge électrique ou de blessure.
3. N'incinérez pas cet appareil, même s'il est gravement endommagé. Les batteries peuvent exploser dans le feu. Éliminez l'appareil conformément à la réglementation locale.

Mise en garde de la FCC

Pour les États-Unis

Cet appareil est conforme à la Section 15 des Règlements de la FCC. L'utilisation est sujette aux deux conditions suivantes :
(1) cet appareil ne peut pas causer de brouillage préjudiciable; et
(2) cet appareil doit accepter tout brouillage subi, y compris le brouillage pouvant causer un fonctionnement indésirable.
Les changements et modifications non explicitement approuvés par la partie responsable de la conformité peuvent annuler le droit de l'utilisateur à utiliser l'équipement.

Note : Cet équipement a fait l'objet d'essais et a été jugé conforme aux limites pour appareil numérique de classe B, en conformité à la Section 15 des Règlements de la FCC. Ces limites sont conçues pour assurer une protection raisonnable contre le brouillage préjudiciable dans une installation résidentielle. Cet équipement génère, utilise et peut rayonner de l'énergie de fréquence radio et, s'il n'est pas installé et utilisé conformément aux instructions, peut causer du brouillage préjudiciable sur les communications radio. Rien ne garantit toutefois qu'il n'y aura pas de brouillage dans une installation particulière. Si cet équipement cause du brouillage préjudiciable sur la réception de la radio ou du téléviseur, ce qui peut être vérifié en éteignant et rallumant l'équipement, l'utilisateur est invité à essayer d'annuler le brouillage par l'une ou plusieurs des mesures suivantes :

— Réorienter ou déplacer l'antenne de réception.
— Augmenter la distance qui sépare l'équipement du récepteur.
— Brancher l'équipement sur la prise d'un circuit différent de celui sur lequel le récepteur est branché.
— Demander l'aide du détaillant ou d'un technicien radio/TV expérimenté.

DESCRIPTION DES PIÈCES

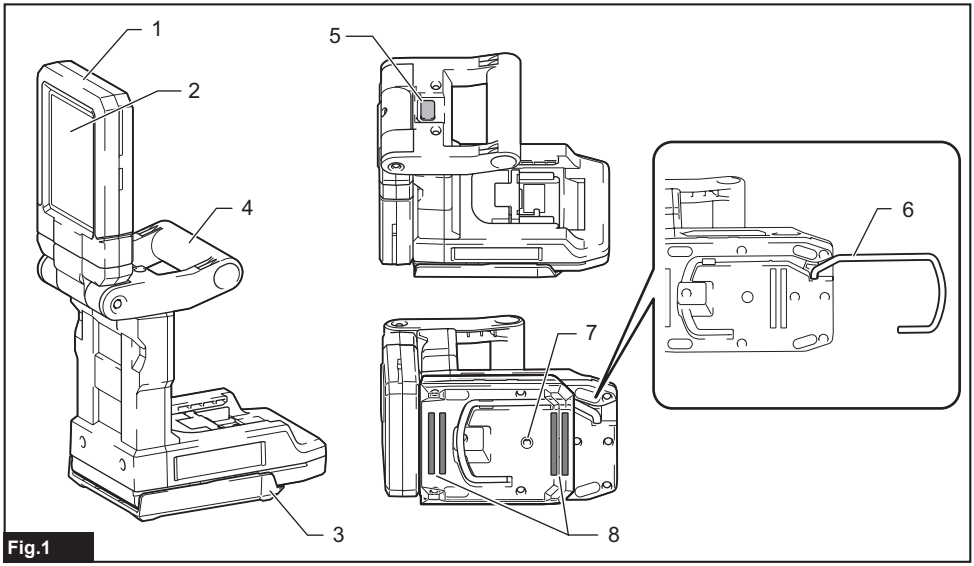

Fig.1

1	Tête de lampe	2	Lentille	3	Couvercle d'aimant	4	Poignée de transport
5	Bouton d'alimentation	6	Crochet	7	Trou de vis (1/4")	8	Aimant

DESCRIPTION DU FONCTIONNEMENT

⚠*ATTENTION :* Assurez-vous toujours que l'appareil est éteint et que sa batterie est retirée avant de l'ajuster ou de vérifier son fonctionnement.

Installation ou retrait de la batterie

⚠*ATTENTION :* Éteignez toujours l'outil avant d'installer ou de retirer la batterie.

⚠*ATTENTION :* Tenez fermement l'outil et la batterie lors de l'installation ou du retrait de cette dernière. Si l'outil et la batterie ne sont pas tenus fermement, ils risquent de vous glisser des mains et de subir des dommages, ou encore de vous blesser.

Pour installer la batterie, alignez sa languette sur la rainure pratiquée dans le boîtier et glissez la batterie en place. Insérez-la à fond jusqu'à ce que vous entendiez un léger déclic. Si vous pouvez voir l'indicateur rouge tel qu'illustré sur la figure, cela signifie qu'elle n'est pas complètement verrouillée.

Pour retirer la batterie, faites-la glisser hors de l'outil tout en glissant le bouton qui se trouve à l'avant.

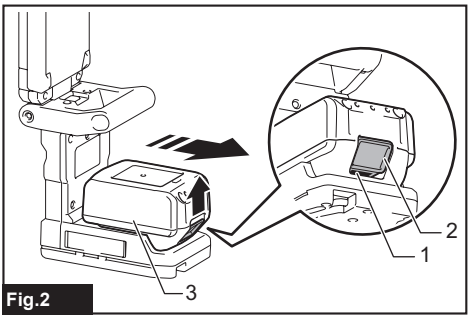

Fig.2

► **1.** Indicateur rouge **2.** Bouton **3.** Batterie

⚠*ATTENTION :* Installez toujours la batterie à fond jusqu'à ce que vous ne puissiez plus voir l'indicateur rouge. Autrement elle risque de tomber accidentellement de l'outil et d'entraîner des blessures.

⚠*ATTENTION :* Ne forcez pas sur la batterie pour l'installer. Si la batterie ne glisse pas facilement, c'est qu'elle n'est pas insérée correctement.

Affichage de la charge restante de la batterie

Uniquement pour les batteries avec voyant

Appuyez sur le bouton de vérification de la batterie pour afficher la charge restante de la batterie. Les témoins indicateurs s'allument pendant quelques secondes.

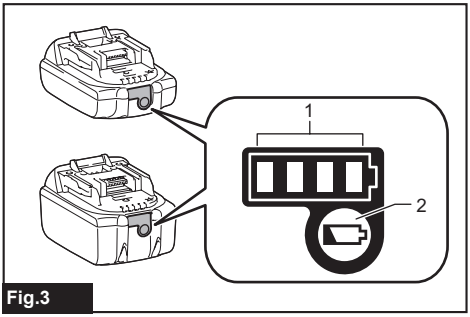

Fig.3

► **1.** Témoins indicateurs **2.** Bouton de vérification

Témoins indicateurs			Charge restante
■ Allumé	□ Éteint	◪ Clignotant	
■ ■ ■ ■			75 % à 100 %
■ ■ ■ □			50 % à 75 %
■ ■ □ □			25 % à 50 %
■ □ □ □			0 % à 25 %
◪ □ □ □			Chargez la batterie.
■ ■ □ □ ↑↓ □ □ ■ ■			La batterie a peut-être mal fonctionné.

NOTE : Suivant les conditions d'utilisation et la température ambiante, il se peut que l'indication soit légèrement différente de la charge réelle.

NOTE : La première lampe témoin (à l'extrémité gauche) clignote lorsque le dispositif de protection de la batterie s'active.

Dispositif de protection de l'appareil et de la batterie

L'appareil est équipé d'un dispositif de protection. Ce dispositif coupe automatiquement l'alimentation pour augmenter la durée de service de l'appareil et de la batterie. L'appareil s'arrête automatiquement pendant l'utilisation lorsque l'appareil ou la batterie se trouve dans l'une des situations suivantes.

Protection contre la surchauffe

Lorsque l'appareil ou la batterie surchauffe, l'appareil s'arrête automatiquement. Le cas échéant, laissez refroidir l'appareil avant de le rallumer.

Protection contre la décharge excessive

Lorsque la batterie devient faible, les voyants DEL s'éteignent, sauf une partie d'entre eux. Plus tard, le système coupe automatiquement l'alimentation. Le cas échéant, retirez la batterie de l'appareil et chargez-la.

Protections contre d'autres causes

Le dispositif de protection est aussi conçu pour d'autres causes qui pourraient endommager l'appareil et permet d'arrêter automatiquement l'appareil. Prenez toutes les mesures suivantes pour éliminer les causes lorsque le fonctionnement de l'appareil a été interrompu temporairement ou arrêté.

1. Éteignez l'appareil et remettez-le de nouveau en marche.
2. Chargez la/les batterie(s) ou remplacez-la/les par une/des batteries rechargée(s).
3. Laissez l'appareil et la/les batteries se refroidir.

Si la situation ne s'améliore pas en restaurant le système de protection, contactez votre centre de service Makita local.

ASSEMBLAGE

⚠***ATTENTION :*** **Assurez-vous toujours que l'appareil est éteint et que sa batterie est retirée avant toute intervention sur l'appareil.**

Réglage de l'angle de la tête de lampe

⚠***ATTENTION :*** **Tenez l'appareil lors du réglage de l'angle de la tête de lampe.**

⚠***ATTENTION :*** **Prenez garde de vous pincer les doigts en réglant l'angle de la tête de lampe.**

Vous pouvez déplier la tête de lampe jusqu'à 180°.

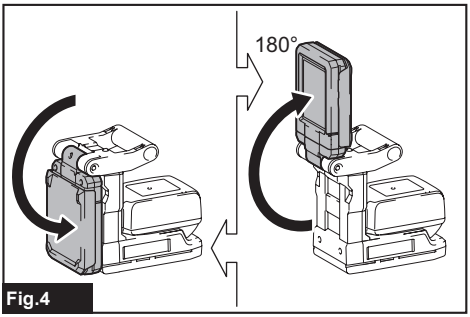

Fig.4

Vous pouvez tourner la tête de lampe jusqu'à 90° dans le sens des aiguilles d'une montre et jusqu'à 210° dans le sens contraire des aiguilles d'une montre.

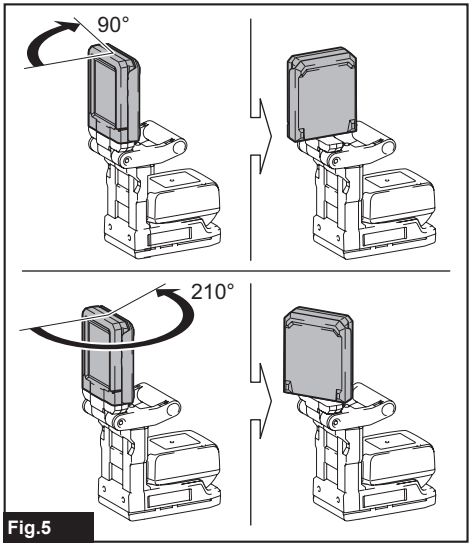

Fig.5

UTILISATION

⚠*MISE EN GARDE :* **Pour réduire le risque de blessure, ne fixez pas la lampe allumée et n'exposez pas les yeux à la lumière.** Il y a risque de blessure grave aux yeux.

⚠*MISE EN GARDE :* **Pour réduire le risque de brûlures et d'incendie, ne touchez pas la tête de lampe et gardez-la à l'écart des matériaux combustibles pendant l'utilisation.**

AVIS : **Ne forcez pas en appuyant sur le bouton.** Autrement, il y a risque de dysfonctionnement.

Interrupteur

⚠*ATTENTION :* **Tenez l'appareil lorsque vous appuyez sur le bouton d'alimentation.**

Pour allumer la lampe, appuyez sur le bouton d'alimentation après avoir ouvert la tête de lampe. La luminosité change chaque fois que vous appuyez sur le bouton d'alimentation. La luminosité effectue un cycle entre élevée, moyenne, faible et éteinte.

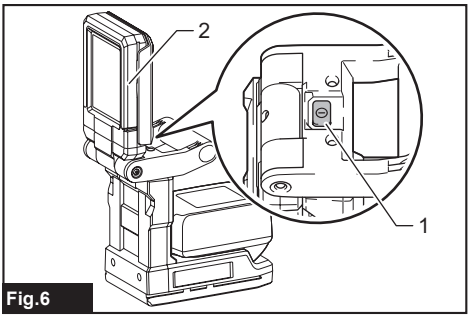

Fig.6

► **1.** Bouton d'alimentation **2.** Tête de lampe

NOTE : Il est également possible d'éteindre la lampe en pliant la tête de lampe avec la surface lumineuse orientée vers l'intérieur. Pour rallumer la lampe, appuyez sur le bouton d'alimentation après avoir ouvert la tête de lampe.

Utilisation avec l'aimant

⚠*ATTENTION :* **Avant l'utilisation, retirez tout corps étranger fixé à la surface aimantée.** Dans le cas contraire, la force magnétique diminue et cela pourrait entraîner des blessures.

⚠*ATTENTION :* **Lors de l'utilisation d'aimants, fixez la surface magnétique sur un endroit plat. Puis, assurez-vous que l'appareil est fixé fermement.**

⚠*ATTENTION :* **Lors de l'utilisation de l'appareil avec des aimants, ne placez pas votre main entre les aimants et la surface de métal.** Votre main pourrait rester coincée.

⚠*ATTENTION :* **Ne mettez rien sur l'appareil lorsqu'il est fixé par des aimants.**

⚠*ATTENTION :* **Lors du retrait de la surface de métal, tenez toujours la poignée fermement.**

⚠*ATTENTION :* **Lorsque l'appareil n'est pas utilisé, comme lorsqu'il est rangé, installez toujours le couvercle d'aimant sur la base de l'appareil.** Si vous ne le faites pas, cela pourrait faire en sorte que des objets métalliques inattendus adhèrent à la surface magnétique.

⚠*ATTENTION :* **Lors de la fixation des aimants à une surface en métal à un emplacement en hauteur, attachez la poignée avec une corde ou une courroie pour éviter la chute de l'appareil.**

AVIS : **Si l'aimant est fixé au matériau pendant une période prolongée, la surface du matériau peut être endommagée selon les conditions d'utilisation.**

AVIS : **Lors du retrait de la surface magnétique, n'effectuez pas de mouvement de glissement.** La surface à laquelle l'accessoire aimanté est fixé pourrait être endommagée.

Glissez et retirez le couvercle d'aimant. Il est possible de ranger le couvercle d'aimant à l'arrière de la tête de lampe.
Puis, fixez les aimants à une surface métallique.

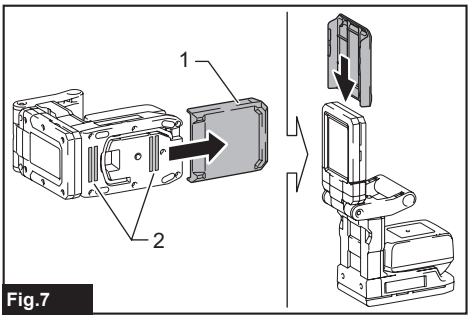

Fig.7

► **1.** Couvercle d'aimant **2.** Aimant

Utilisation avec un crochet

⚠ATTENTION : **Lorsque vous suspendez l'appareil à un emplacement en hauteur, attachez la poignée avec une corde ou une courroie pour éviter la chute de l'appareil.**

⚠ATTENTION : **Ne tirez pas l'appareil vers le bas lorsqu'il est suspendu.**

Glissez et retirez le couvercle d'aimant, puis tournez le crochet.

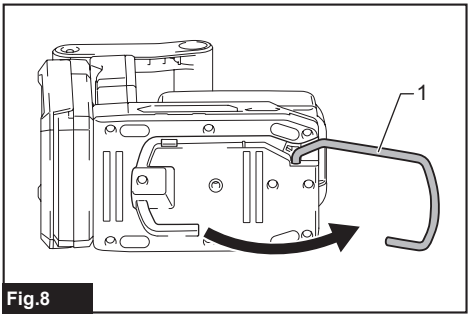

Fig.8

► **1.** Crochet

Suspendez le crochet à un tuyau (max. ø50 mm (2″)).

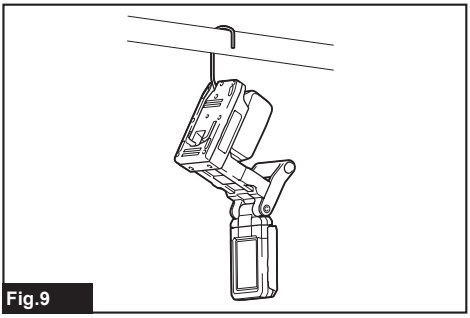
Fig.9

Utilisation avec un étau

Accessoire en option

⚠ATTENTION : **Assurez-vous de visser l'adaptateur fermement dans le trou de vis à la base de l'appareil lors de la fixation de l'adaptateur à l'appareil.**

⚠ATTENTION : **Assurez-vous de serrer fermement l'écrou de fixation lors du raccord de l'adaptateur à l'étau.**

⚠ATTENTION : **Assurez-vous que l'étau est fixé solidement après avoir monté l'étau à la position souhaitée.**

NOTE : Veuillez faire l'achat de l'adaptateur séparément. L'étau et l'adaptateur sont vendus individuellement.

1. Dévissez la vis à oreilles de l'étau.

2. Vissez l'extrémité à grand diamètre de l'adaptateur dans l'étau.

3. Tournez l'écrou de fixation pour fixer l'adaptateur à l'étau.

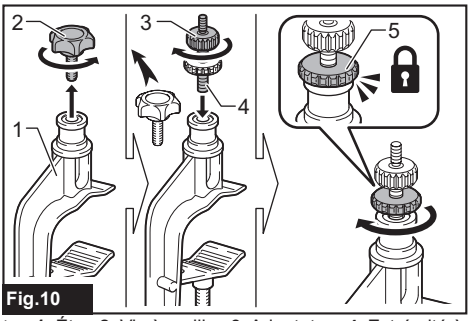

Fig.10

► **1.** Étau **2.** Vis à oreilles **3.** Adaptateur **4.** Extrémité à grand diamètre **5.** Écrou de fixation

4. Vissez l'autre extrémité de l'adaptateur dans le trou de vis à la base de l'appareil. Fixez l'adaptateur à l'appareil.

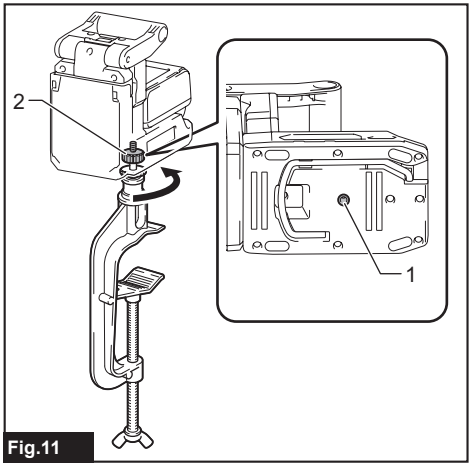

Fig.11

► **1.** Trou de vis **2.** Adaptateur

5. Assemblez l'étau à la position souhaitée.

Vous pouvez ajuster la direction de l'appareil en desserrant légèrement l'écrou de fixation et en tournant l'appareil. Après avoir ajusté la direction, serrez l'écrou de fixation de nouveau.

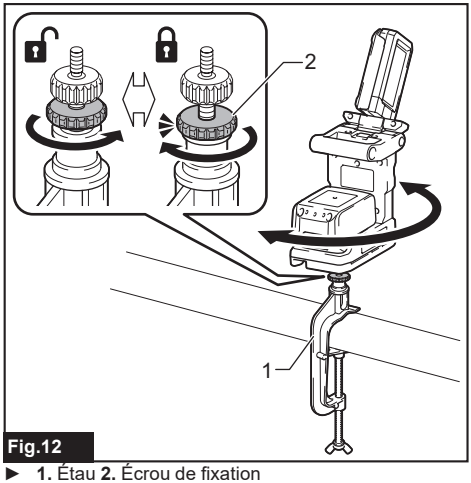

Fig.12

► **1.** Étau **2.** Écrou de fixation

ENTRETIEN

ATTENTION : **Assurez-vous toujours que l'appareil est éteint et que la batterie est retirée avant d'effectuer tout travail d'inspection ou d'entretien de l'appareil.**

AVIS : **N'utilisez jamais d'essence, de benzine, de solvant, d'alcool ou autres produits similaires. Une décoloration, une déformation ou la formation de fissures peuvent en découler.**

Pour maintenir la SÉCURITÉ et la FIABILITÉ du produit, les réparations et tout autre travail d'entretien ou de réglage doivent être effectués dans un centre de service après-vente autorisé ou une usine Makita, exclusivement avec des pièces de rechange Makita.

Nettoyage

ATTENTION : **Ne lavez pas l'appareil dans l'eau.**

Essuyez régulièrement l'extérieur (le corps) de l'appareil avec un chiffon imprégné d'eau savonneuse.

ACCESSOIRES EN OPTION

ATTENTION : **Ces accessoires ou pièces complémentaires sont recommandés pour l'utilisation avec l'outil Makita spécifié dans ce manuel.** L'utilisation de tout autre accessoire ou pièce complémentaire peut comporter un risque de blessure. N'utilisez les accessoires ou pièces complémentaires qu'aux fins auxquelles ils ont été conçus.

Si vous désirez obtenir plus de détails sur ces accessoires, veuillez contacter le centre de service après-vente Makita le plus près.

- Étau
- Adaptateur
- Chargeur et batterie authentiques Makita

NOTE : Certains éléments de la liste peuvent être inclus avec l'outil comme accessoires standards. Ils peuvent varier suivant les pays.

GARANTIE LIMITÉE MAKITA

Pour les conditions de garantie en vigueur qui s'appliquent à ce produit, veuillez vous reporter à la feuille de garantie en annexe. Si la feuille de garantie en annexe n'est pas disponible, reportez-vous aux détails de la garantie présentés sur le site Web de votre pays, ci-dessous.

États-Unis d'Amérique: www.makitatools.com
Canada: www.makita.ca
Autres pays: www.makita.com

ESPECIFICACIONES

Modelo:		DML819
Tensión nominal		18 V c.c.
Flujo luminoso (alto / medio / bajo)		1 200 lm / 800 lm / 500 lm
Tiempo de funcionamiento (alto / medio / bajo)	con el modelo BL1860B	9 horas / 14 horas / 22 horas
Dimensiones (sin cartucho de batería) (La x An x Al)	Posición para plegado	172 mm x 91 mm x 161 mm (6-3/4″ x 3-5/8″ x 6-3/8″)
	Posición para funcionamiento (Altura máxima)	172 mm x 91 mm x 284 mm (6-3/4" x 3-5/8" x 11-1/8")
Peso neto (sin cartucho de batería y tapa magnética)		0,88 kg (1,9 lbs)

- Debido a nuestro continuo programa de investigación y desarrollo, las especificaciones aquí incluidas están sujetas a cambio sin previo aviso.
- Las especificaciones pueden variar de país a país.
- Los tiempos de operación son aproximados y pueden variar en función del tipo de batería, el estado de la carga y la condición de uso.

Cartucho de batería y cargador aplicables

Cartucho de batería	BL1815N / BL1820B / BL1830B / BL1840B / BL1850B / BL1860B
Cargador	DC18RC / DC18RD / DC18SD / DC18SE / DC18SF / DC18SH / DC18WC

- Algunos de los cartuchos de batería y cargadores enumerados arriba podrían no estar disponibles dependiendo de su área de residencia.

⚠***ADVERTENCIA:*** **Use únicamente los cartuchos de batería y los cargadores indicados arriba.** El uso de cualquier otro cartucho de batería y cargador podría ocasionar una lesión y/o un incendio.

ADVERTENCIAS DE SEGURIDAD

LEA Y SIGA TODAS LAS INSTRUCCIONES DE SEGURIDAD.

ADVERTENCIA: Cuando se utilice este aparato, siempre deben seguirse las siguientes precauciones:

1. **Para reducir el riesgo de lesiones, se requiere supervisar de cerca cuando un producto sea utilizado cerca de niños.**
2. **No toque las partes calientes para reducir el riesgo de quemaduras.** La lente podría estar extremadamente caliente durante el uso y luego después de su uso.
3. **Utilice solo aditamentos recomendados o vendidos por el fabricante.**
4. **No utilice el aparato en la lluvia ni en la nieve.**
5. **Para reducir el riesgo de choque eléctrico, no ponga el aparato en el agua o en otro líquido. No coloque o almacene el aparato en donde pueda caerse o caer dentro de una tina o lavabo.**
6. **ADVERTENCIA: Para reducir el riesgo de una lesión, no vea la lámpara fijamente mientras está en funcionamiento ni dirija la luz hacia los ojos.** Podría causarse una grave lesión ocular.
7. **ADVERTENCIA: No utilice el imán para montaje en altura horizontal.**
8. **Para reducir el riesgo de incendios, mantenga el dispositivo alejado de materiales combustibles mientras está en funcionamiento.**
9. **La fuente de luz de esta luminaria no es reemplazable; cuando la fuente de luz llegue al final de su vida útil, se reemplazará toda la luminaria.**
10. **El equipo de control de esta luminaria es un componente no reemplazable; cuando el equipo de control llega al final de su vida útil, se debe reemplazar toda la luminaria.**
11. **No dirija la luz hacia otras personas.**
12. **Si el aparato tiene rejillas de ventilación, no las cubra ni las bloquee. Mantenga limpias las rejillas de ventilación para enfriar.** Las rejillas con obstrucción pueden causar incendios.

13. **No use el mango portador para otro propósito que no sea el transportar el aparato, como para izarlo.**
14. **Al insertar el cartucho de batería, tenga cuidado de no golpearse la mano cuando esté colocada sobre el asa de transporte.**
15. **Coloque el aparato fuera del alcance de los niños.**
16. **Cuando utilice el aparato en un lugar donde no se pueda fijar la superficie magnética, coloque el aparato sobre una superficie nivelada y estable.** De lo contrario, el aparato podría volcarse y ocasionar un accidente por caída.
17. **Si el aparato se cae, asegúrese de verificar si hay daños o problemas de seguridad antes de usarlo.**
18. **No use el aparato en lugares con vientos fuertes.** De lo contrario, podría ocurrir un accidente por caída.
19. **No utilice el aparato en atmósferas explosivas, tal como en la presencia de líquidos, gases o polvo inflamables.**
20. **No exponga el aparato a chispas o a una atmósfera corrosiva, etc.**
21. **Cuando no se utilice el aparato, siempre retire el cartucho de batería del aparato.**
22. **Almacene el aparato en interiores.**
23. **No lave el aparato en agua.**
24. **Mantenga las etiquetas y la placa de características en el producto, ya que esta última contiene información importante.** Si no se puede leer la información o se extravía, póngase en contacto con el centro de servicio de MAKITA para obtener un reemplazo gratuito.
25. **Desconecte el paquete de baterías del aparato antes de hacer cualquier ajuste, cambiar accesorios o almacenar el aparato.** Estas medidas de seguridad preventivas reducen el riesgo de poner en marcha el aparato accidentalmente.
26. **No modifique ni intente reparar el aparato ni el paquete de baterías salvo como se indique en las instrucciones para el uso y cuidado.**
27. **No maneje el aparato con rudeza, por ejemplo dejarlo caer o golpearlo.** El hacerlo podría ocasionar una avería o una lesión.
28. **No manipule el cargador y los terminales del cargador con las manos mojadas.**
29. **No cargue la batería en exteriores.**
30. **No utilice el aparato cerca de marcapasos.** Los imanes pueden interferir con el funcionamiento de los marcapasos cardíacos.
31. **No acerque la superficie magnética a equipos de precisión, como dispositivos electrónicos, relojes, relojes de pulsera o tarjetas IC.** La fuerza magnética podría afectarlos.
32. **No utilice la herramienta donde no alcance. Mantenga los pies firmes y el equilibrio en todo momento.** Esto permitirá un mejor control sobre la luz en situaciones inesperadas.
33. **No utilice el aparato sobre una escalera o soporte inestable.** Una base estable sobre una superficie sólida permite un mejor control del aparato en situaciones inesperadas.

Símbolos

A continuación se muestran los símbolos que pueden ser utilizados para el equipo. Asegúrese de que entiende su significado antes de utilizar.

	Lea el manual de instrucciones.
	No mire fijamente la lámpara mientras se encuentra en funcionamiento.
	Advertencia: Superficie caliente. Riesgo de quemaduras. No la toque hasta que se haya enfriado.
V	volts o voltios
⎓	corriente directa o continua

Advertencias de seguridad para el aparato con funcionamiento a baterías

Uso y cuidado del aparato con funcionamiento a baterías

1. **Evite un arranque accidental. Asegúrese de que el interruptor esté en la posición apagada antes de conectar el paquete de baterías, levantar el aparato o cargarlo.** Cargar el aparato con su dedo en el interruptor o pasar energía al aparato con el interruptor encendido puede propiciar accidentes.
2. **Desconecte el paquete de baterías del aparato antes de hacer cualquier ajuste, cambiar accesorios o almacenar el aparato.** Estas medidas de seguridad preventivas reducen el riesgo de poner en marcha el aparato accidentalmente.
3. **Recargue sólo con el cargador especificado por el fabricante.** Un cargador que es adecuado para un solo tipo de batería puede generar riesgo de incendio al ser utilizado con otra batería.
4. **Use los aparatos únicamente con los paquetes de baterías designados específicamente para ellos.** El uso de cualquier otro paquete de batería podría generar riesgo de lesión e incendio.
5. **Cuando no se esté usando la batería, manténgala alejada de otros objetos metálicos, como sujetapapeles (clips), monedas, llaves, clavos, tornillos u otros objetos pequeños de metal los cuales pueden actuar creando una conexión entre las terminales de la batería.** Originar un cortocircuito en las terminales puede causar quemaduras o incendios.
6. **En condiciones abusivas, podrá escapar líquido de la batería; evite tocarlo. Si lo toca accidentalmente, enjuague con agua. Si hay contacto del líquido con los ojos, busque asistencia médica.** Puede que el líquido expulsado de la batería cause irritación o quemaduras.
7. **No utilice un paquete de baterías o aparato que esté dañado o haya sido modificado.** Las

baterías dañadas o modificadas pueden comportarse impredeciblemente provocando un incendio, explosión o riesgo de lesión.

8. **No exponga un paquete de baterías o aparato al fuego o a una temperatura excesiva.** La exposición al fuego o una temperatura superior a 130 °C podría causar una explosión.
9. **Siga todas las instrucciones relativas a la carga y no cargue el paquete de baterías o el aparato fuera del rango de temperatura especificado en las instrucciones.** Realizar la carga de manera inapropiada o a temperaturas fuera del rango especificado podría dañar la batería e incrementar el riesgo de incendio.
10. **Pida que el servicio lo realice un técnico en reparaciones calificado y que utilice únicamente piezas de repuesto idénticas a las originales.** Esto garantizará que se mantenga la seguridad del producto.
11. **No modifique ni intente reparar el aparato ni el paquete de baterías salvo como se indique en las instrucciones para el uso y cuidado.**

Instrucciones importantes de seguridad para el cartucho de batería

1. **Antes de utilizar el cartucho de batería, lea todas las instrucciones e indicaciones de precaución en el (1) el cargador de batería, (2) la batería, y (3) el producto con el que se utiliza la batería.**
2. **No desarme ni modifique el cartucho de batería.** Podría ocurrir un incendio, calor excesivo o una explosión.
3. **Si el tiempo de operación se ha acortado en exceso, deje de operar de inmediato. Podría correrse el riesgo de sobrecalentamiento, posibles quemaduras e incluso explosión.**
4. **En caso de que ingresen electrolitos en sus ojos, enjuáguelos bien con agua limpia y consulte de inmediato a un médico. Esto podría ocasionar pérdida de visión.**
5. **Evite cortocircuitar el cartucho de batería:**
   (1) **No toque las terminales con ningún material conductor.**
   (2) **Evite guardar el cartucho de batería en un cajón junto con otros objetos metálicos, tales como clavos, monedas, etc.**
   (3) **No exponga el cartucho de batería al agua o la lluvia.**
   Un cortocircuito en la batería puede causar un flujo grande de corriente, sobrecalentamiento, posibles quemaduras e incluso una descompostura.
6. **No guarde y use el aparato ni el cartucho de batería en lugares donde la temperatura pueda alcanzar o exceder los 50°C (122°F).**
7. **Nunca incinere el cartucho de batería incluso en el caso de que esté dañado seriamente o ya no sirva en absoluto. El cartucho de batería puede explotar si se tira al fuego.**
8. **No clave, corte, aplaste, lance o deje caer el cartucho de batería, ni golpee un objeto sólido contra el cartucho de batería.** Dicha acción podría resultar en un incendio, calor excesivo o en una explosión.
9. **No use una batería dañada.**
10. **Nunca dé servicio a baterías que estén dañadas.** El servicio a las baterías solamente deberá ser efectuado por el fabricante o un agente de servicio autorizado.
11. **Las baterías de ión de litio están sujetas a los requisitos reglamentarios en materia de bienes peligrosos.**
    Para el trasporte comercial, por ej., mediante terceros o agentes de transporte, se deben tomar en cuenta los requisitos especiales relativos al empaque y el etiquetado.
    Para efectuar los preparativos del artículo que se va a enviar, se requiere consultar a un experto en materiales peligrosos. Si es posible, consulte además otras regulaciones nacionales más detalladas.
    Pegue o cubra con cinta adhesiva los contactos abiertos y empaque la batería de manera que ésta no pueda moverse dentro del paquete.
12. **Para deshacerse del cartucho de batería, sáquelo del aparato y deséchelo en un lugar seguro. Siga las regulaciones locales relacionadas al desecho de las baterías.**
13. **Utilice las baterías únicamente con los productos especificados por Makita.** Instalar las baterías en productos que no cumplan con los requisitos podría ocasionar un incendio, un calentamiento excesivo, una explosión o una fuga de electrolito.
14. **Si no se utiliza el aparato por un período largo, debe extraerse la batería del aparato.**
15. **El cartucho de batería podría absorber calor durante y después de su uso, lo que ocasionaría quemaduras o quemaduras a baja temperatura. Tenga cuidado con la manipulación de los cartuchos de batería que estén calientes.**
16. **No toque el terminal del aparato inmediatamente después de su uso, ya que el mismo podría estar lo suficientemente caliente como para provocarle quemaduras.**
17. **No permita que las rebabas, el polvo o la tierra queden atrapados en los terminales, orificios y ranuras del cartucho de batería.** Esto podría ocasionar un desempeño deficiente o descompostura del aparato o del cartucho de batería.
18. **No utilice el cartucho de batería cerca de cables eléctricos de alto voltaje, a menos que el aparato sea compatible con el uso cercano a estos cables eléctricos de alto voltaje.** Esto podría ocasionar una avería o descompostura del aparato o del cartucho de batería.
19. **Mantenga la batería alejada de los niños.**

GUARDE ESTAS INSTRUCCIONES.

PRECAUCIÓN: **Utilice únicamente baterías originales de Makita.** El uso de baterías no originales de Makita, o de baterías alteradas, puede ocasionar que las baterías exploten causando un incendio, lesiones personales y daños. Asimismo, esto invalidará la garantía de Makita para el aparato y el cargador Makita.

AVISO: Makita no es responsable de ningún accidente que resulte del uso de baterías Makita no originales o de baterías que hayan sido modificadas. Las baterías originales Makita han sido evaluadas rigurosamente para garantizar su compatibilidad con las herramientas y cargadores Makita, de acuerdo con la legislación y los estándares de seguridad correspondientes.

Consejos para alargar al máximo la vida útil de la batería

1. **Cargue el cartucho de batería antes de que se descargue completamente. Pare siempre la operación del aparato y cargue el cartucho de batería cuando note menos potencia en el aparato.**
2. **No cargue nunca un cartucho de batería que esté completamente cargado. La sobrecarga acortará la vida de servicio de la batería.**
3. **Cargue el cartucho de batería a una temperatura ambiente de 10 °C - 40 °C (50 °F - 104 °F). Si un cartucho de batería está caliente, déjelo enfriar antes de cargarlo.**
4. **Cuando no utilice el cartucho de batería, sáquelo del aparato o del cargador.**
5. **Cargue el cartucho de batería si no va a utilizarlo durante un período prolongado (más de seis meses).**

SERVICIO

1. El servicio a este aparato solamente deberá ser realizado por personal de reparaciones calificado. El servicio o mantenimiento realizados por personal no calificado podría ocasionar un riesgo de lesiones.
2. Cuando se dé servicio a este aparato, utilice únicamente piezas de repuesto idénticas. El uso de piezas no autorizadas o el no seguir las instrucciones de mantenimiento podría crear riesgo de choque eléctrico o lesiones.
3. Nunca incinere este aparato, incluso en el caso de que esté dañado seriamente. Las baterías pueden explotar si se tiran al fuego. Deshágase del aparato de conformidad con las reglamentaciones locales.

Precaución de la FCC

Para Estados Unidos

Este dispositivo cumple con lo dispuesto en la Parte 15 de las Normas de la FCC. La operación está sujeta a las siguientes dos condiciones:
(1) este dispositivo no debe causar una interferencia dañina, y
(2) este dispositivo debe aceptar cualquier interferencia recibida, incluyendo la interferencia que pueda ocasionar una operación no deseada.
Cualquier cambio o modificación que no haya sido expresamente aprobada por la parte responsable del cumplimiento podría anular la autoridad del usuario para operar el equipo.
Nota: Este equipo fue sometido a pruebas y se ha comprobado que cumple con los límites para un dispositivo digital Clase B, conforme a lo dispuesto en la Parte 15 de las Normas de la FCC. Estos límites están diseñados para proporcionar una protección razonable contra una interferencia dañina en una instalación residencial. Este equipo genera, usa y puede irradiar energía de radiofrecuencia y, si no se instala y se usa de acuerdo con las instrucciones, puede causar una interferencia dañina a las radiocomunicaciones. Sin embargo, no hay ninguna garantía de que la interferencia no ocurrirá en una instalación en particular. Si este equipo llega a causar una interferencia dañina a la recepción de radio o televisión, lo cual puede determinarse encendiendo y apagando el equipo, el usuario deberá intentar corregir la interferencia tomando una o varias de las siguientes medidas:

— Reorientar o reubicar la antena receptora.
— Aumentar la separación entre el equipo y el receptor.
— Conectar el equipo a una toma de corriente en un circuito distinto al cual esté conectado el receptor.
— Consultar al distribuidor o a un técnico experto en radio/TV para solicitar asistencia.

DESCRIPCIÓN DE LAS PIEZAS

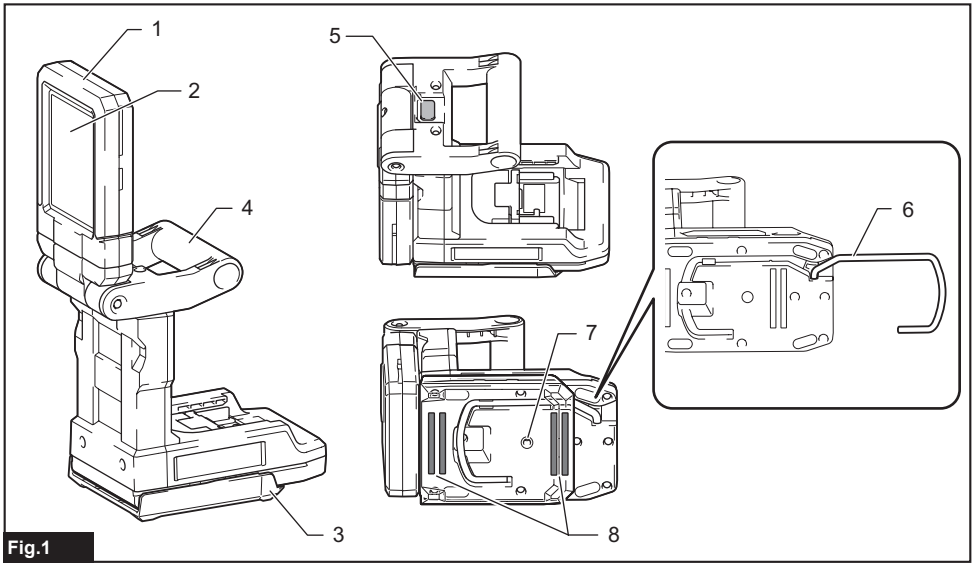

Fig.1

1	Cabezal de luz	2	Lente	3	Tapa magnética	4	Asa de transporte
5	Botón interruptor de encendido/apagado	6	Gancho	7	Orificio para tornillo (1/4″)	8	Imán

DESCRIPCIÓN DEL FUNCIONAMIENTO

⚠*PRECAUCIÓN:* Asegúrese siempre de que el aparato esté apagado y que el cartucho de la batería haya sido extraído antes de realizar cualquier ajuste o revisión del funcionamiento del aparato.

Instalación o extracción del cartucho de batería

⚠*PRECAUCIÓN:* Apague siempre la herramienta antes de colocar o quitar el cartucho de batería.

⚠*PRECAUCIÓN:* Sujete la herramienta y el cartucho de la batería con firmeza al colocar o quitar el cartucho de batería. Si no se sujeta con firmeza la herramienta y el cartucho de batería, puede ocasionar que se resbalen de sus manos causando daños a la herramienta y al cartucho de batería, así como lesiones a la persona.

Para instalar el cartucho de batería, alinee la lengüeta sobre el cartucho de batería con la ranura en la carcasa y deslícela hasta su lugar. Insértelo por completo hasta que se fije en su lugar con un pequeño clic. Si puede ver el indicador rojo como se muestra en la ilustración, este no ha quedado asegurado por completo.

Para quitar el cartucho de batería, deslícelo de la herramienta mientras desliza el botón sobre la parte delantera del cartucho.

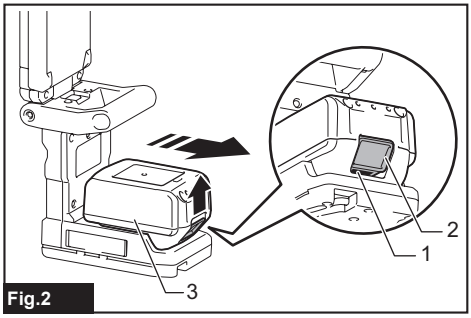

Fig.2

► **1.** Indicador rojo **2.** Botón **3.** Cartucho de batería

⚠*PRECAUCIÓN:* **Introduzca siempre completamente el cartucho de batería hasta que el indicador rojo no pueda verse.** Si no, podría accidentalmente salirse de la herramienta y caer al suelo causando una lesión a usted o alguien a su alrededor.

⚠*PRECAUCIÓN:* **No instale el cartucho de batería a la fuerza.** Si el cartucho no se desliza al interior fácilmente, se debe a que no está siendo insertado correctamente.

Indicación de la capacidad restante de la batería

Únicamente para cartuchos de batería con el indicador

Oprima el botón de verificación en el cartucho de la batería para que indique la capacidad restante de la batería. Las luces indicadoras se iluminarán por algunos segundos.

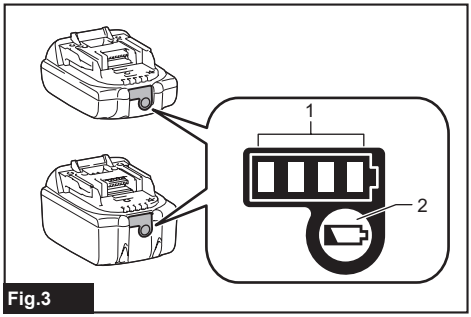

Fig.3

► **1.** Luces indicadoras **2.** Botón de verificación

Luces indicadoras			Capacidad restante
Iluminadas	Apagadas	Parpadeando	
■ ■ ■ ■			75% a 100%
■ ■ ■ □			50% a 75%
■ ■ □ □			25% a 50%
■ □ □ □			0% a 25%
◪ □ □ □			Cargar la batería.
■ ■ □ □ ↑↓ □ □ ■ ■			La batería pudo haber funcionado mal.

NOTA: Dependiendo de las condiciones de uso y la temperatura ambiente, la indicación podrá diferir ligeramente de la capacidad real.

NOTA: La primera luz indicadora (extrema izquierda) parpadeará cuando el sistema de protección de batería esté en funcionamiento.

Sistema de protección del aparato/batería

El aparato está equipado con el sistema de protección. Este sistema corta automáticamente la alimentación para prolongar la vida del aparato y de la batería. El aparato se detendrá automáticamente durante la operación si el aparato o la batería se someten a una de las siguientes condiciones.

Protección contra sobrecalentamiento

Cuando el aparato o batería se sobrecaliente, el aparato se detiene automáticamente. En este caso, deje que el aparato se enfríe antes de volver a encenderlo.

Protección en caso de sobredescarga

Cuando la capacidad de la batería se reduzca, las luces LED se apagarán salvo una parte de las luces LED. Más tarde, el sistema corta automáticamente la alimentación. En esta situación, retire el cartucho de la batería del aparato y cárguelo.

Protección contra otras causas

El sistema de protección también está diseñado para otras causas que podrían dañar el aparato, y permite que el aparato se detenga automáticamente. Siga todos los pasos a continuación para eliminar las causas cuando el aparato se haya detenido temporalmente o se haya detenido durante el funcionamiento.

1. Apague el aparato, y luego enciéndalo nuevamente para reiniciarlo.
2. Cargue la(s) batería(s) o reemplácela(s) con batería(s) recargada(s).
3. Deje que el aparato y la(s) batería(s) se enfríen.

Si no hay ninguna mejora al restaurar el sistema de protección, comuníquese con su centro local de servicio Makita.

MONTAJE

⚠*PRECAUCIÓN:* **Asegúrese siempre de que el aparato esté apagado y el cartucho de batería haya sido extraído antes de realizar cualquier trabajo en el aparato.**

Ajuste del ángulo del cabezal de luz

⚠***PRECAUCIÓN:*** **Sujete el aparato mientras ajusta el ángulo del cabezal de luz.**

⚠***PRECAUCIÓN:*** **Tenga cuidado de no pellizcar sus dedos cuando ajuste el ángulo del cabezal de luz.**

Puede desplegar el cabezal de luz hasta 180°.

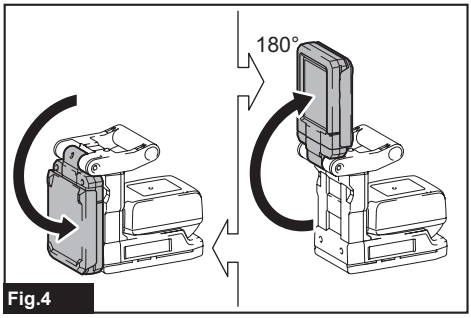

Fig.4

Puede girar el cabezal de luz hasta 90° en el sentido de las manecillas del reloj, y hasta 210° en sentido inverso al de las manecillas del reloj.

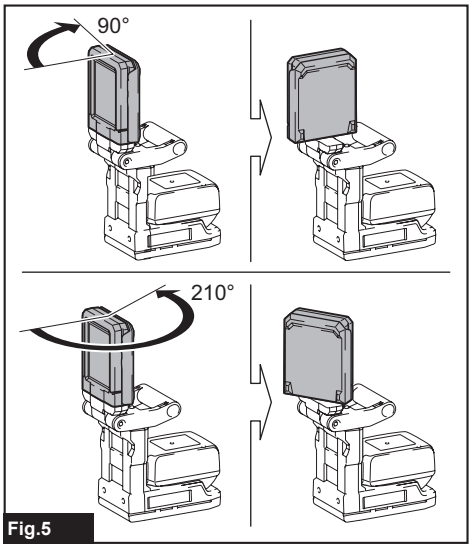

Fig.5

OPERACIÓN

⚠***ADVERTENCIA:*** **Para reducir el riesgo de una lesión, no vea la lámpara fijamente mientras está en funcionamiento ni dirija la luz hacia los ojos.** Podría causarse una grave lesión ocular.

⚠***ADVERTENCIA:*** **Para reducir el riesgo de quemaduras e incendios, no toque el cabezal de luz y manténgalo alejado de materiales combustibles mientras está en funcionamiento.**

AVISO: **No oprima el botón a la fuerza.** De lo contrario, podría ocurrir un desperfecto.

Accionamiento del interruptor

⚠***PRECAUCIÓN:*** **Sujete el aparato mientras presiona el botón interruptor de encendido/apagado.**

Para encender la luz, presione el botón interruptor de encendido/apagado después de abrir el cabezal de luz. El brillo cambia cada vez que presiona el botón interruptor de encendido/apagado. El brillo varía entre alto, medio, bajo y apagado.

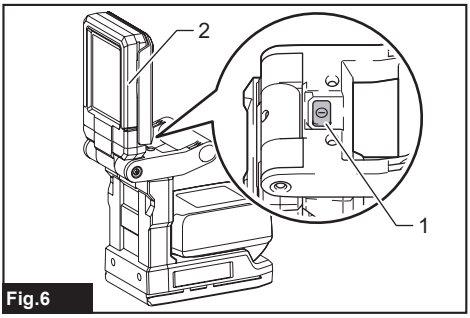

Fig.6

► **1.** Botón de interruptor de alimentación **2.** Cabezal de luz

NOTA: También puede apagar la luz doblando el cabezal de luz con la superficie luminosa hacia adentro. Para encender la luz nuevamente, presione el botón interruptor de encendido/apagado después de abrir el cabezal de luz.

Uso con el imán

⚠*PRECAUCIÓN:* **Retire cualquier sustancia extraña adherida a la superficie magnética antes del uso.** De lo contrario, la fuerza magnética disminuirá y podría causar lesiones.

⚠*PRECAUCIÓN:* **Al utilizar los imanes, fije la superficie magnética a un lugar plano. A continuación, asegúrese de que el aparato esté firmemente fijado.**

⚠*PRECAUCIÓN:* **Cuando utilice el aparato con imanes, no coloque la mano entre los imanes y una superficie metálica.** Su mano podría quedar atrapada.

⚠*PRECAUCIÓN:* **No coloque nada sobre el aparato cuando esté fijado mediante imanes.**

⚠*PRECAUCIÓN:* **Al retirar la superficie magnética, sujete siempre firmemente el asa.**

⚠*PRECAUCIÓN:* **Cuando no utilice el aparato, por ejemplo para guardarlo, monte siempre la tapa magnética en la parte inferior del aparato.** Si no se hace esto, es posible que objetos metálicos no deseados se adhieran a la superficie magnética.

⚠*PRECAUCIÓN:* **Al colocar los imanes en una superficie metálica en un lugar alto, ate el asa con una cuerda o correa para evitar que el aparato se caiga.**

AVISO: **Si el imán permanece adherido al material durante un período prolongado, la superficie del material podía dañarse dependiendo de las condiciones de uso.**

AVISO: **Al retirar la superficie magnética, no la deslice.** La superficie a la que está fijado el imán podría estar dañada.

Deslice y retire la tapa magnética. La tapa magnética se puede almacenar en la parte trasera del cabezal de luz.
Luego, fije los imanes a una superficie metálica.

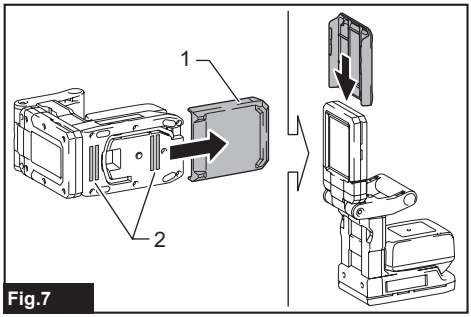

Fig.7

► **1.** Tapa magnética **2.** Imán

Uso con el gancho

⚠*PRECAUCIÓN:* **Al colgar el aparato en un lugar alto, ate el asa con una cuerda o correa para evitar que el aparato se caiga.**

⚠*PRECAUCIÓN:* **No jale el aparato hacia abajo cuando esté colgado.**

Deslice y retire la tapa magnética, y luego gire el gancho.

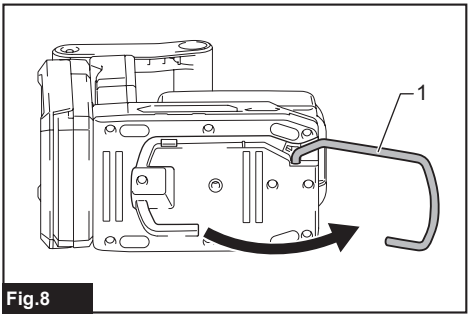

Fig.8

► **1.** Gancho

Cuelgue el gancho en un tubo (ø50 mm (2") máx.).

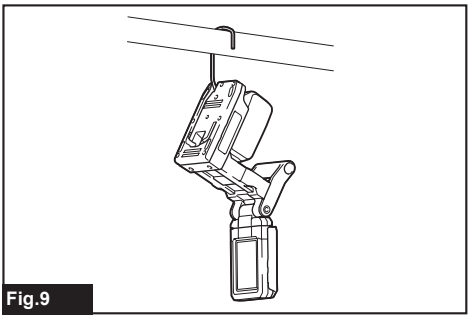
Fig.9

Uso con una prensa

Accesorio opcional

⚠*PRECAUCIÓN:* **Asegúrese de atornillar firmemente el adaptador en el orificio para tornillo ubicado en la parte inferior del aparato al fijar el adaptador al aparato.**

⚠*PRECAUCIÓN:* **Asegúrese de apretar firmemente la tuerca de fijación al fijar el adaptador a la prensa.**

⚠*PRECAUCIÓN:* **Asegúrese de que la prensa esté fijada de forma segura después de montarla en la posición deseada.**

NOTA: Compre el adaptador por separado. La prensa y el adaptador se venden individualmente.

1. Desatornille el tornillo de mariposa de la prensa.

2. Atornille el extremo de mayor diámetro del adaptador en la prensa.

3. Gire la tuerca de fijación para asegurar el adaptador a la prensa.

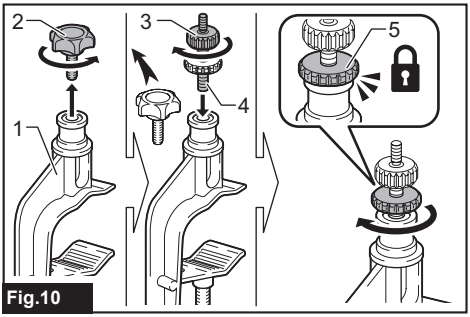

Fig.10

► **1.** Prensa **2.** Tornillo de mariposa **3.** Adaptador **4.** Extremo de mayor diámetro **5.** Tuerca de fijación

4. Atornille el otro extremo del adaptador en el orificio para tornillo de la parte inferior del aparato. Fije el adaptador al aparato.

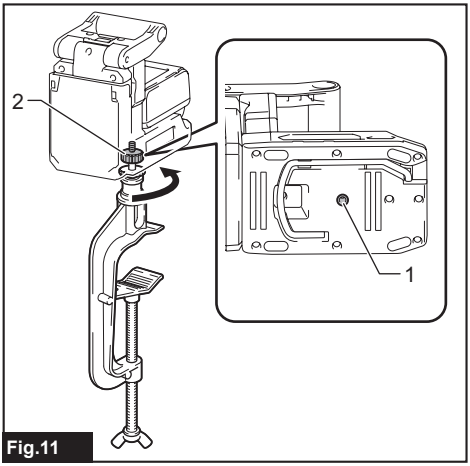

Fig.11

► **1.** Orificio para tornillo **2.** Adaptador

5. Monte la prensa en la posición deseada.

Puede ajustar la dirección del aparato aflojando ligeramente la tuerca de fijación y girando el aparato. Después de ajustar la dirección, apriete nuevamente la tuerca de fijación.

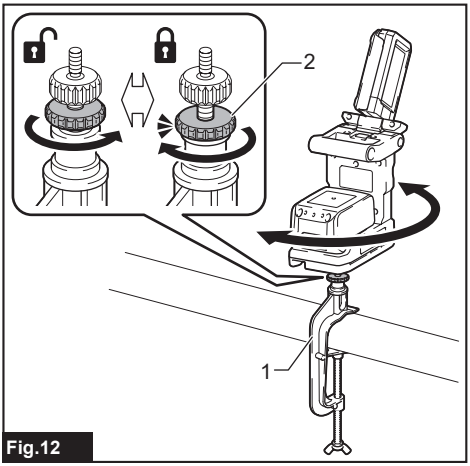

Fig.12

► **1.** Prensa **2.** Tuerca de fijación

MANTENIMIENTO

PRECAUCIÓN: **Asegúrese siempre de que el aparato haya sido apagado y que el cartucho de batería haya sido extraído antes de intentar realizar una inspección o tarea de mantenimiento.**

AVISO: **Nunca use gasolina, bencina, diluyente (tíner), alcohol o sustancias similares. Puede que esto ocasione grietas o descoloramiento.**

Para mantener la SEGURIDAD y FIABILIDAD del producto, las reparaciones, y cualquier otra tarea de mantenimiento o ajuste deberán ser realizadas en centros de servicio autorizados o de fábrica Makita, empleando siempre repuestos Makita.

Limpieza

PRECAUCIÓN: **No lave el aparato en agua.**

De vez en cuando, limpie el exterior (cuerpo del aparato) del mismo usando un paño húmedo y agua enjabonada.

ACCESORIOS OPCIONALES

⚠***PRECAUCIÓN:*** **Estos accesorios o aditamentos están recomendados para utilizarse con su herramienta Makita especificada en este manual.** El empleo de cualquier otro accesorio o aditamento puede conllevar el riesgo de lesiones personales. Utilice los accesorios o aditamentos solamente para su fin establecido.

Si necesita cualquier ayuda para más detalles en relación con estos accesorios, pregunte a su centro de servicio local Makita.

- Prensa
- Adaptador
- Batería y cargador originales de Makita

NOTA: Algunos de los artículos en la lista pueden incluirse en el paquete de la herramienta como accesorios estándar. Éstos pueden variar de país a país.

GARANTÍA LIMITADA DE MAKITA

Ésta Garantía no aplica para México

Consulte la hoja de la garantía anexa para ver los términos más vigentes de la garantía aplicable a este producto. En caso de no disponer de esta hoja de garantía anexa, consulte los detalles sobre la garantía descritos en el sitio web de su país respectivo indicado a continuación.

Estados Unidos de América: www.makitatools.com
Canadá: www.makita.ca
Otros países: www.makita.com

Makita Corporation
3-11-8, Sumiyoshi-cho,
Anjo, Aichi 446-8502 Japan
www.makita.com

DML819-NA3-2507
DML819-1
EN, FRCA, ESMX
20250904

Quebec Notice — Warranty of Availability (Bill 29)
Avis (Québec) — Garantie de disponibilité (projet de loi 29)

For Québec customers only:
Pour les clients du Québec seulement :

NOTICE TO QUÉBEC CONSUMERS – Warranty of availability of replacement parts, repair services and related maintenance/repair information. *Please note that while Makita Canada Inc. ("Makita") makes reasonable efforts to have replacement parts and/or maintenance/repair information available for certain products, please note that Makita does not guarantee the availability of replacement parts, repair services or maintenance/repair information within the meaning of section 39 of the Quebec Consumer Protection Act and sections 79.18 to 79.20 of the Regulation Respecting the Application of the Consumer Protection Act, for any Makita® products manufactured, imported, distributed, advertised, offered for sale and/or sold in Quebec (whether through authorized dealers, or any other distribution channel).*	***AVIS AUX CONSOMMATEURS DU QUÉBEC – Garantie de disponibilité des pièces de rechange, services de réparation, et renseignements relatifs à l'entretien et à la réparation.*** *Bien que Makita Canada Inc. (« Makita ») déploie des efforts raisonnables afin de rendre disponibles les pièces de rechange et/ou les renseignements relatifs à l'entretien ou à la réparation de certains produits, Makita ne garantit pas la disponibilité des pièces de rechange, des services de réparation ou des renseignements nécessaires à l'entretien ou à la réparation au sens de l'article 39 de la Loi sur la protection du consommateur du Québec et des articles 79.18 à 79.20 du Règlement d'application de la loi sur la protection du consommateur pour aucun produit Makita^MD fabriqué, importé, distribué, annoncé, offert en vente et/ou vendu au Québec (que ce soit par l'intermédiaire de détaillants autorisés ou d'autres voies de distribution).*